Shaft kit
205A1026000

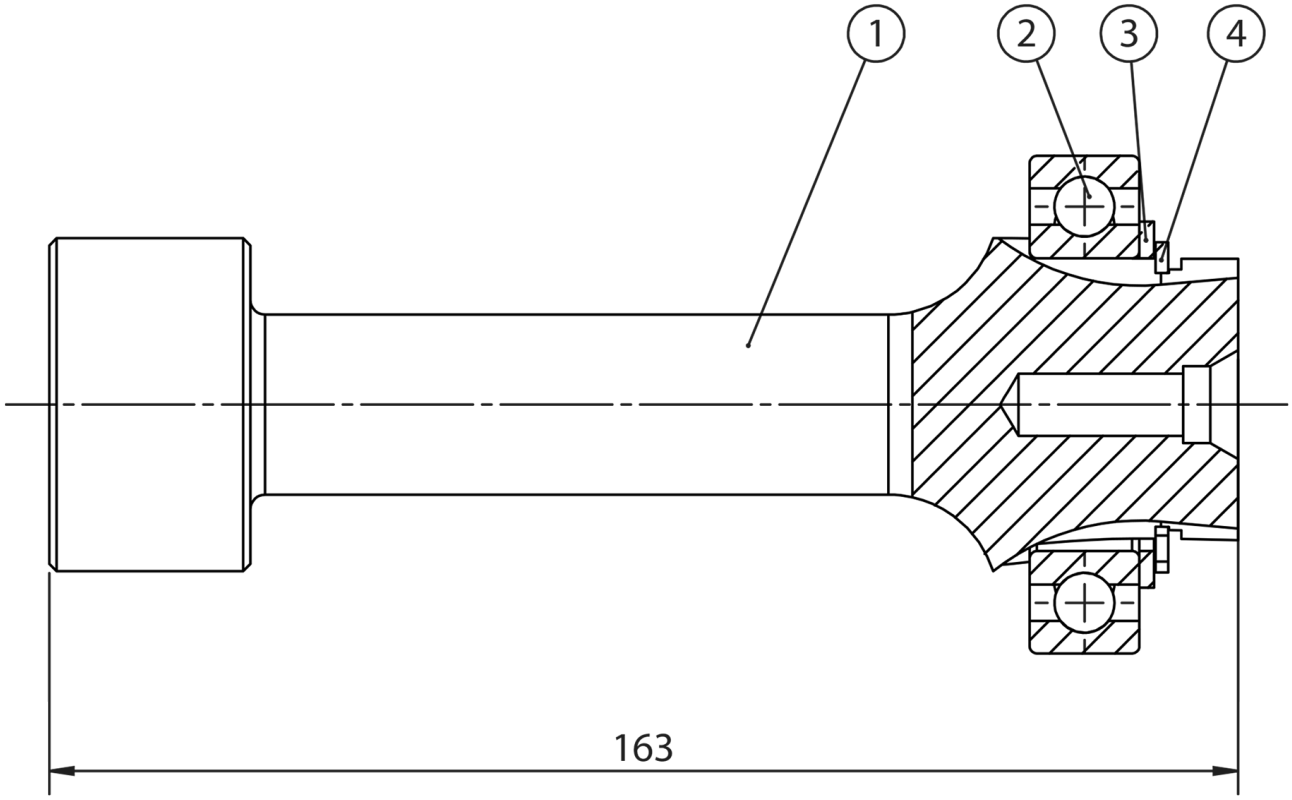

#Riferimento	Code	Description	#Quantita
1			1
2			1
3			1
4			1